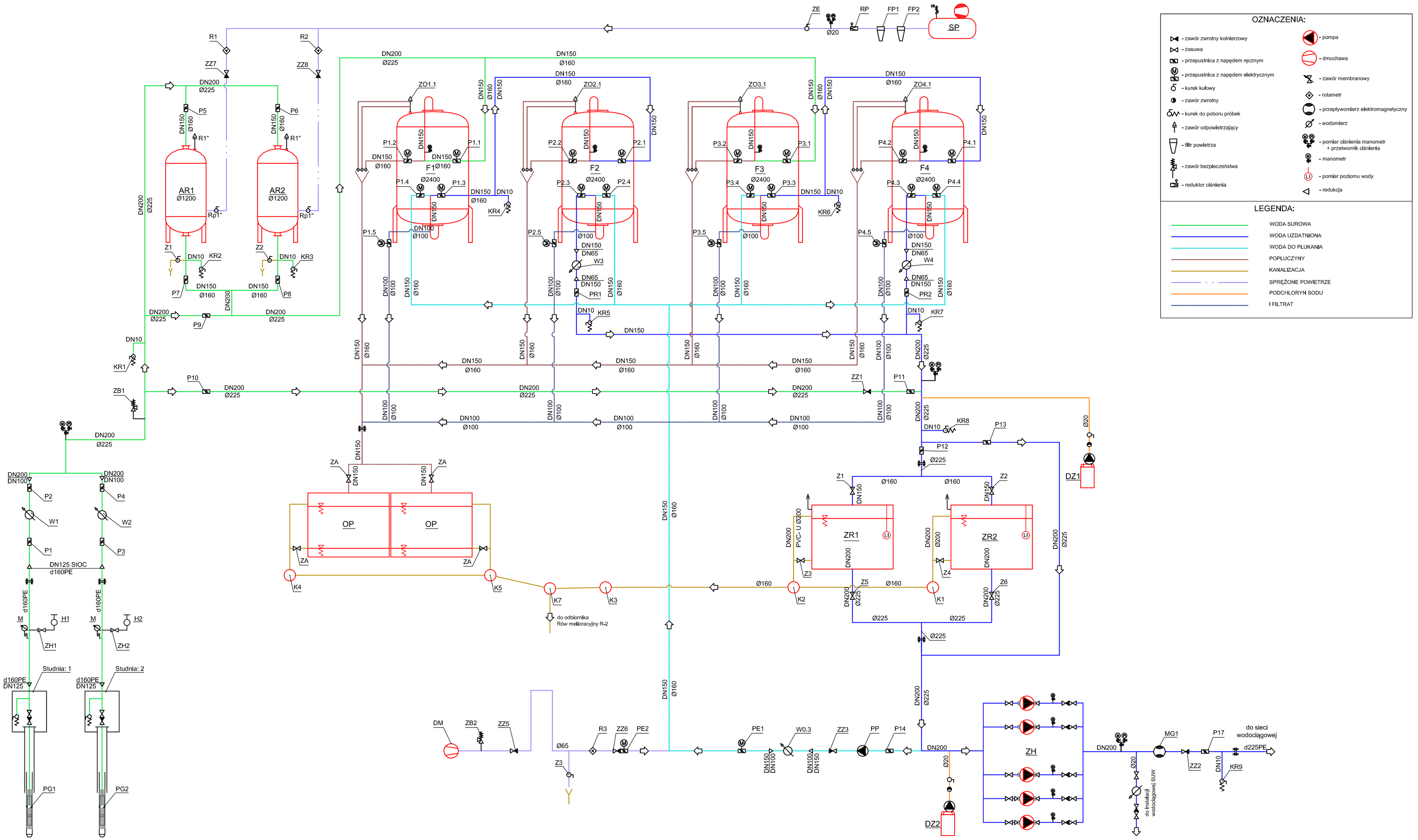

	IMIĘ I NAZWISKO:	PODPIS:	DATA:	Z.U.W. INŻ–SANIT Józef Jachimowski ul. Hubala 2a 62–504 Konin
PROJEKTOWAŁ:	mgr inz. Marcin Jachimowski 7131–7132/153/PW/2001		01–18	
OPRACOWAŁ:			01–18	
KREŚLIŁ:			01–18	
SPRAWDZIŁ:	inz. Józef Jachimowski UAN8346/II/72/87		01–18	

ZLECENIODAWCA:	FORMAT:	STADIUM:
GMINA OLSZÓWKA OLSZÓWKA 15, 62–500 Konin	A2	PBZ

PODZIAŁKA:	NAZWA RYSUNKU:	NR PROJEKTU:	NR RYSUNKU:
–	SUW – ADAMIN SCHEMAT TECHNOLOGICZNY	TP/01/18	2